A. Steffen AG Elektrohandel
Limmatstrasse 8
8957 Spreitenbach

verkauf@steffen.ch
+41 56 417 99 11

Gel Box Fred

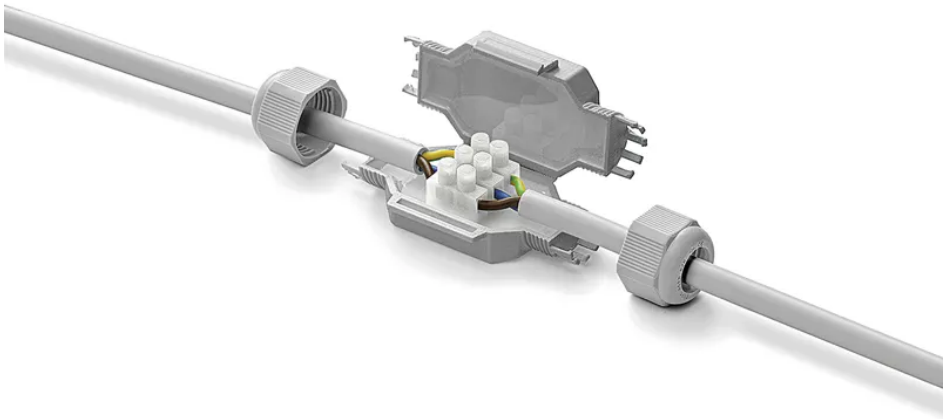

Artikel-Nr: 55 00007
EAN Code: 8050040860531

Beschreibung

Gel Box Fred 80x36x23mm, max. 3x2.5mm2, IPx8, Verlegetemperatur -40°C / +50°C

Öffnungszeiten über Pfingsten: Montag, 20.05.2024 geschlossen

Spezifikationen

Typ	Gel-Box
Marke	RAYTECH
Modell	80 x 36 x 23 mm
Inhaltsmenge	1
Anzahl der Einführungen	2
Anschlussquerschnitt	max. 3x 2.5
Produktefarbe	Weiss
Hauptwerkstoff	Kunststoff, Gel
Halogenfrei	Ja
UV-beständig	Ja
Verwendung	Innen, Aussen
Schutzart	IPX8
Einsatztemperaturbereich	bis +90
Zusatzfunktionen	Verlegetemperatur -40°C bis +50°C
Produkthöhe	80
Produktbreite	36
Produkttiefe	23
Gewicht netto	0.450
Verpackungsart	Blister

Öffnungszeiten über Pfingsten: Montag, 20.05.2024 geschlossen